ROCCBOX

מדריך למשתמש

Roccbox User Manual_HEB.indd 1 09/02/2017 11:03:48

Roccbox User Manual_HEB.indd 2 09/02/2017 11:03:48

סכנה

במידה ואתם מריחים גז:

- סגרו את אספקת הגז למכשיר.
- כבו כל להבה גלויה.
- במידה והריח ממשיך, התרחקו מהמכשיר וצרו ללא דיחוי קשר עם מכבי האש באזור מגוריכם.

מדריך זה למשתמש מכיל מידע חשוב הדרוש להרכבה הנכונה והשימוש הבטוח במכשיר.

לפני הרכבה והשימוש במכשיר, קראו את ההוראות למשתמש בעיון רב ופעלו בהתאם לכל האזהרות וההנחיות.

פעלו בהתאם לכל האזהרות וההנחיות בעת השימוש במכשיר.

שמרו את המדריך למשתמש במקום בטוח לעיון עתידי.

אין להפעיל מכשיר זה במקומות סגורים.

אי ציות להוראות אלה יכול לגרום להתלקחות או לפיצוץ, העלולים לגרום נזק לרכוש, לפגיעה גופנית או למוות.

- לעולם אין להשאיר את המכשיר ללא השגחה כאשר הוא פועל.
- אין להפעיל מכשיר זה בטווח של 3 מ' ממבנה, חומרים דליקים או מיכל גז אחר.
- אין להפעיל מכשיר זה בטווח של 7.5 מ' מנוזל דליק.
- אין למלא את כלי הבישול מעבר למגבלה של מידות הדלת.
- נוזלים מחוממים נותרים בטמפרטורות גבוהות העלולות לגרום לכווייה זמן רב לאחר סיום תהליך הבישול. לעולם אין לגעת במכשיר עד שהנוזלים התקררו לכדי 45°C או פחות.
- במידה ומתלקחת אש, התרחקו מהמכשיר וצרו ללא דיחוי קשר עם מכבי האש באזור מגוריכם. אין לנסות ולכבות בעזרת מים אש שמקורה בשמן או בשומן.

Roccbox User Manual_HEB.indd 3 09/02/2017 11:03:48

Roccbox User Manual_HEB.indd 4 09/02/2017 11:03:48

שלום!

כעת אתם הבעלים הרשמיים של Roccbox והפכתם לחלק מהמשפחה שלנו, משמעות הדבר שמזון סתמי
הפך עבורכם לנחלת העבר! הכינו את בלוטות הטעם שלכם ותוודאו שהסופרמרקט הקרוב עדיין פתוח,
מכיוון שהארוחה הבאה שלכם עומדת להיות מעניינת מאוד!

ROCCBOX 2016

תוכן העניינים

תגידו שלום ל-Roccbox
סקירת המכשיר 8

בטיחות כללית
סקירת הנחיות הבטיחות 10
חלל פתוח חלקית 12
מה לעשות במקרה דליקה 14
מקומות הדורשים זהירות מיוחדת 15
פחמן חד חמצני 16

הבערה באמצעות עץ
מכלול המבער 20
בטיחות בעץ 21
עצים מתאימים לשימוש 22
הדלקה ראשונה 24
ניקוי ותחזוקה 26

הבערה באמצעות גז
מכלול המבער 30
בטיחות בגז 32
חיבור לאספקת הגז 36
בדיקה לאיתור דליפות גז 42
ניתוק מאספקת הגז 44
הדלקה ראשונה 46
ניקוי ותחזוקה 48

ועכשיו לחלק המעניין ביותר...
אחריות 50
עמידה בדרישות החוק 52
סיום חיי השירות של המכשיר 52
עצות כלליות 53
הצבה בטוחה 54
תפעול בטוח באמצעות עץ 55
תפעול בטוח באמצעות גז 56

מתכונים 57

Roccbox User Manual_HEB.indd 6 09/02/2017 11:03:51

Roccbox User Manual_HEB.indd 7 09/02/2017 11:03:52

סקירת המכשיר

תבדקו טוב טוב שאף אחד אינו מסתכל עליכם, אחרת עלולים לחשוב שאתם קצת מטורפים! עכשיו ברצינות, לוקח בדיוק שנייה להכיר את כל הרכיבים של Roccbox ולבדוק שהמוצר אינו פגום. חשוב שתעשו זאת לפני ההפעלה הראשונה של המכשיר.

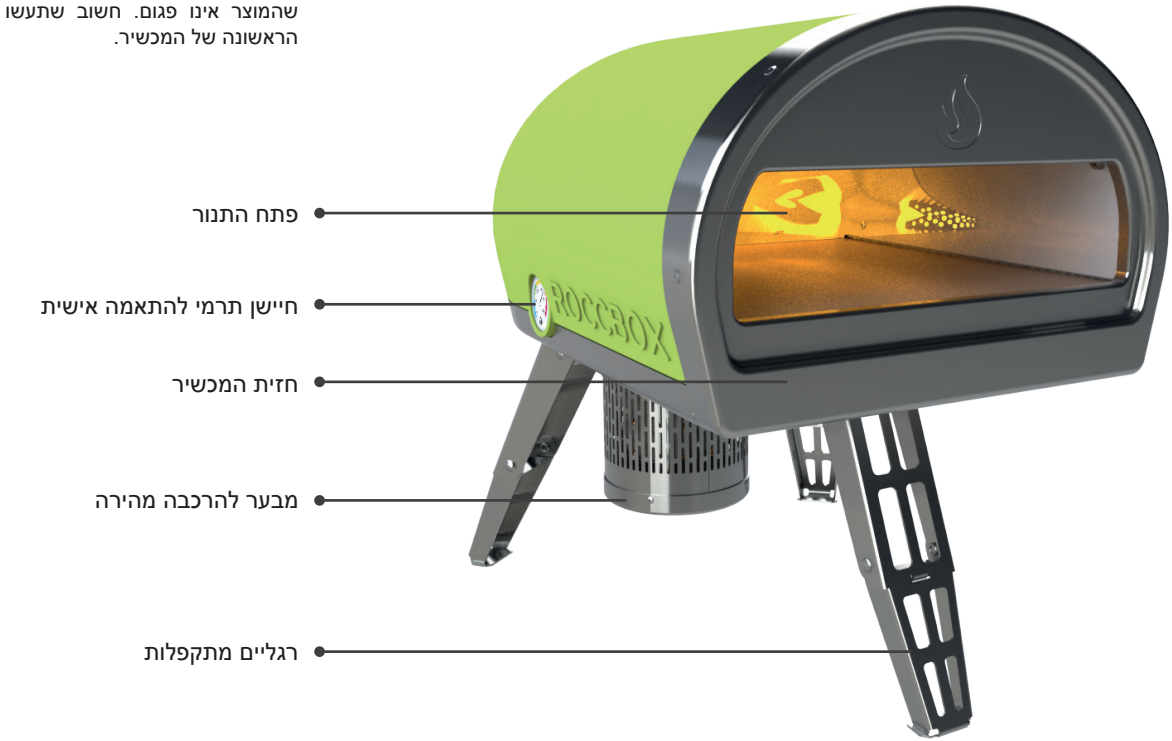

Roccbox User Manual_HEB.indd 8 09/02/2017 11:03:53

תנור Roccbox

מדריך למשתמש
(זה שאתם קוראים)

מרים פיצה
(אינו מיועד לשטיפה במדיח כלים)

משפך עצים

מבער גז

Roccbox User Manual_HEB.indd 9 09/02/2017 11:04:02

עצור!

לפני שאתם שורפים את הבית עם כישורי הבישול המטורפים שלכם, חשוב לקרוא מידע בטיחות זה. אי ציות להוראות אלה יכול לגרום להתלקחות או לפיצוץ, העלולים לגרום נזק לרכוש, לפגיעה גופנית או למוות. ההרכבה והשימוש בתנור יבוצעו על ידי אדם מיומן בלבד.

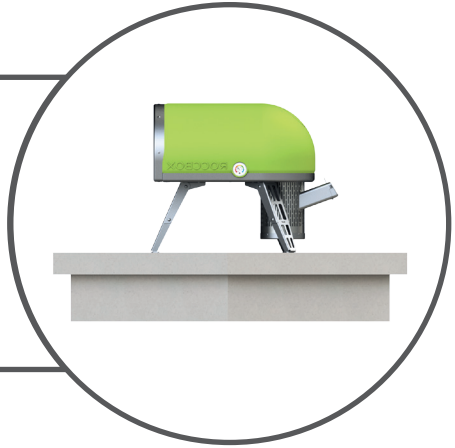

יש להציב את המכשיר על גבי בסיס שטוח ויציב לפני השימוש.

אזהרה: המכשיר מתחמם מאוד בזמן ההפעלה, אין להזיז אותו במהלך ההפעלה.

אזהרה: הרחיקו את המכשיר מהישג ידם של ילדים וחיות מחמד.

אזהרה: - אי ציות להוראות והתעלמות מן האזהרות בהוראות אלה למשתמש עלול לגרום לפגיעה גופנית חמורה או לנזק לרכוש. חשוב לקרוא את המדריך למשתמש במלואו לפני הרכבה או הפעלת ה-Roccbox שלכם. הנחיות למתקין: מדריך זה למשתמש חייב להישאר אצל הבעלים לעיון עתידי.

אין לאחסן חומרים דליקים בטווח של 45 ס"מ מהמבער או פתח התנור.

אין להשתמש בחלל סגור. יש לוודא אוורור נאות של Roccbox והמבער שלו.

אין להשתמש בכלי זכוכית או פלסטיק בתוך Roccbox.

אין להזיז או להשאיר את Roccbox ללא השגחה בעת השימוש.

Roccbox User Manual_HEB.indd 10 09/02/2017 11:04:03

אזהרה: חשוב לבדוק ברשות המקומית מהן תקנות הבנייה להתקנת מכשירי צלייה תחת כיפת השמיים. .
התקנות באוויר הפתוח חייבות להתבצע בהתאם לתקנות המקומיות או, בהעדר תקנות אלה, בהתאם לנאמר להלן:
ארה"ב: התקנות הלאומיות לגז ולדלק, ANSI Z223.1/ NFPA 54
קנדה: CGA: B149.1 תקנות ההתקנה לגז טבעי ופרופן.
אוסטרליה / ניו-זילנד: התקן האוסטרלי AS5601, כמו גם דרישות המועצה המקומית, רשות החשמל, הגז או כל תקנה סטטוטורית אחרת.
הדקו את כל מחברי הגז בהתאם להנחיות.

אין לבצע שינויים במכשיר. אין לבצע פעולות כלשהן על רכיבים שנאטמו על ידי היצרן או החברה.

Roccbox User Manual_HEB.indd 11 09/02/2017 11:04:03

חלל פתוח חלקית

השימוש במכשיר ייעשה אך ורק מעל לפני הקרקע, באוויר הפתוח במקום עם אוורור טבעי. אין להשתמש במכשיר בחללים צפופים ובמקומות בהם קיימת סכנה לדליפת גז ובמקומות בהם מאוחסנים מוצרי בעירה העלולים להתלקח במהירות כתוצאה ממשב רוח או תופעת טבע אחרת. כל מתחם בו נעשה שימוש במכשיר ימלא אחר אחת מן האפשרויות שלהלן:

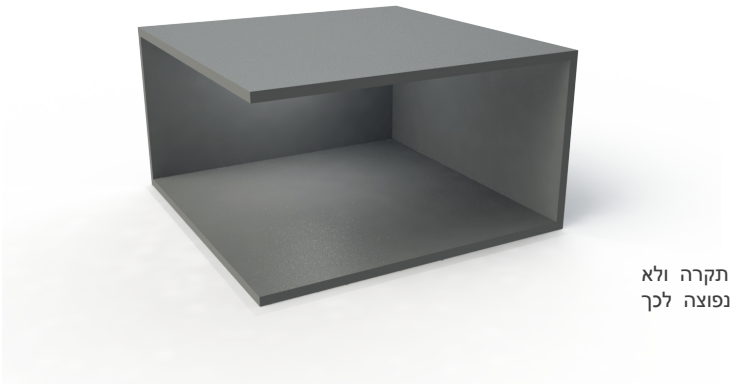

מתחם סגור חלקית וכולל תקרה ולא יותר משני קירות. דוגמה נפוצה לכך היא גאזיבו חיצוני.

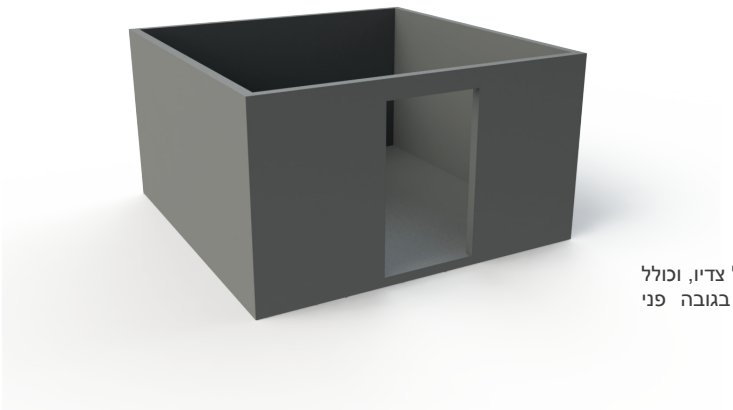

כל מתחם הכולל קירות מכל צדיו, וכולל לפחות פתח קבוע אחד בגובה פני קרקע.

Roccbox User Manual_HEB.indd 12 09/02/2017 11:04:04

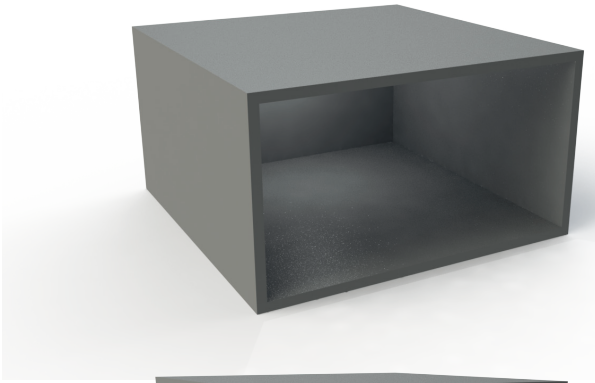

ניתן להפעיל את המכשיר בתוך מתחם סגור חלקית וכולל תקרה ויותר משני קירות, בתנאי ש...:
לפחות 25% מהשטח הכולל של הקירות פתוח לחלוטין; וגם
לפחות 30% מהשטח הנותר של הקירות פתוח ואינו חסום.

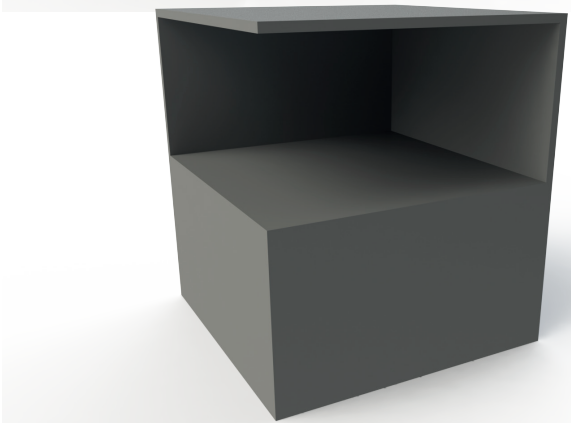

מתחם סגור חלקית וכולל תקרה ולא יותר משני קירות. דוגמה נפוצה לכך היא גאזיבו חיצוני.

Roccbox User Manual_HEB.indd 13 09/02/2017 11:04:06

אש

מרבית השרפות נגרמות על ידי הצטברות של שומן, או (בעת שימוש בגז) כתוצאה מחיבור גז שאינו תקין.
חשוב לוודא שכל בני האדם וחיות המחמד נמצאות רחוק ככל האפשר מן המכשיר.

במידה והדבר אפשרי, סגרו את אספקת הגז למבער, או סגרו את ברז ניתוק הגז, במידה ומותקן. במידת האפשר מומלץ להשתמש במטפה כיבוי אש. במידה וזמינים מים בלבד לעיכוב התפשטות האש, הרטיבו ביסודיות את האזור סביב המכשיר. כאשר מתיזים מים על ה-Roccbox עצמו, אין להשתמש בסילון חזק של מים, מאחר והדבר עלול לגרום להתזת שומן בוער, וכתוצאה מכך להתפשטות נוספת של האש.

Roccbox User Manual_HEB.indd 14 09/02/2017 11:04:06

חם!

החלל הפנימי של התנור יכול להגיע לטמפרטורות גבוהות מאוד. לכן הדלת בחזית המכשיר והמבער עלולים להתחמם באופן מיוחד. נקטו משנה זהירות בעת הפעלת התנור.

Roccbox User Manual_HEB.indd 15 09/02/2017 11:04:07

פחמן חד-חמצני

פחמן חד-חמצני הוא גז רעיל מאוד העלול להיווצר כאשר המכשיר אינו פועל כהלכה. בין אם אתם משתמשים בגז או בעץ, פחמן חד-חמצני יכול להיווצר כאשר המבער אינו מקבל אוורור מספיק. לפיכך, אנו ממליצים להשתמש במכשיר במקום מאוורר היטב, הרחק מרוח ישירה ולעולם אין לכסות פתח התנור.

קשה מאוד להבחין מתי המכשיר מייצר פחמן חד-חמצני, מכיוון שמדובר בגז נטול ריח וחסר צבע. עם זאת הגז עלול לגרום לתסמינים אלה, במידה ונחשפים אליו:

תחושת מועקה לרוחב המצח,
כאב ראש,
חולשה,
סחרחורת,
בחילה,
הקאה,
אבדן הכרה, עוויתות לסירוגין,
ירידה בפעולת הלב, האטה בנשימה.
במידה והחשיפה חמורה, היא עלולה לגרום למוות.

Roccbox User Manual_HEB.indd 16 09/02/2017 11:04:07

מידע על המוצר

Roccbox Limited. Units 18 & 19, Radar Way, Christchurch, Dorset, BH23 4FL UK.				
שם המכשיר			תנור Roccbox	
דגם/סוג מס.			RBX1 - 2016	
שם מסחרי			Roccbox	
הספק החום הנקוב הכולל של מבער גז			4.2kW (306 g/h) for $I_{3+(28-30/37)\ \&\ I3B/P(30)}$ 5.6kW (408 g/h) for $I_{3B/P(50)}$	
גודל פיית ההזרקה			1 מ"מ	
סיווג גז	$I_{3+(28-30/37)}$		$I_{3B/P(30)}$	$I_{3B/P(50)}$
סוג גז	בוטאן	פרופן	בוטאן, פרופאן או תערובות שלהם	בוטאן, פרופאן או תערובות שלהם
לחץ גז	28-30mbar	37mbar	28-30mbar	50mbar
מדינוץ היעד	BE, FR, IT, LU, IE, GB, GR, PT, ES, CY, CZ, LT, SK, CH, SI ו-LV		LU, NL, DK, FI, SE, CY, CZ, EE, LT, MT, SK, SI, BG, IS, NO, TR, HR, RO, IT, HU ו-LV.	AT, DE, SK, CH, LU
שימוש באוויר הפתוח בלבד. קראו את ההוראות למשתמש לפני השימוש במכשיר. אזהרה: חלקים נגישים עלולים להיות חמים מאוד. הרחיקו מהישג ידם של ילדים קטנים. אזהרה! אין להשתמש בכוהל או בבנזין להבערה או הבערה מחדש! (בעת שימוש בעץ) קוד PIN: 0845CR0004				

CE
0845-16

Roccbox User Manual_HEB.indd 17 09/02/2017 11:04:07

Roccbox User Manual_HEB.indd 18 09/02/2017 11:04:07

הבה נבשל

הנחיות להבערה בעץ

Roccbox User Manual_HEB.indd 19 09/02/2017 11:04:07

הכנות להבערה בעץ

1

מקמו את Roccbox על פני משטח שטוח וישר

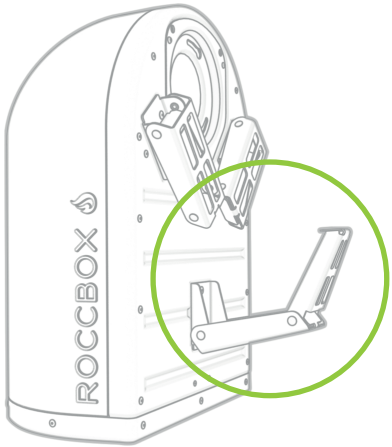

2

פתחו את הרגליים

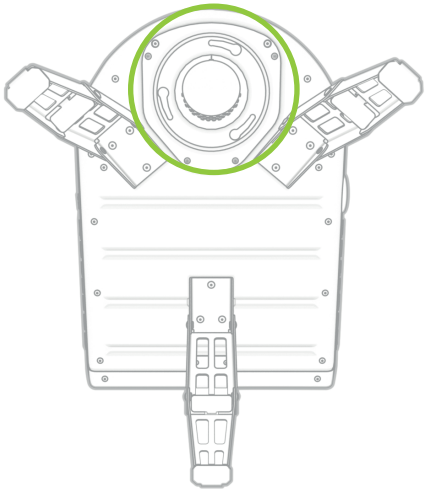

3

מחבר שגום ב-Roccbox

Roccbox User Manual_HEB.indd 20 09/02/2017 11:04:09

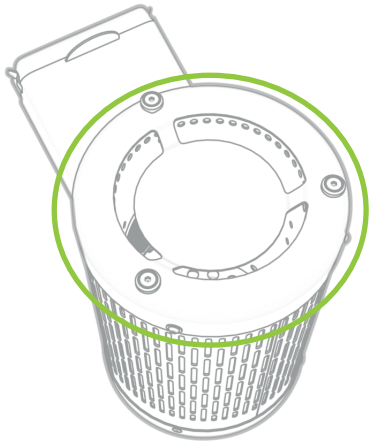

4

מחבר שגום במבער

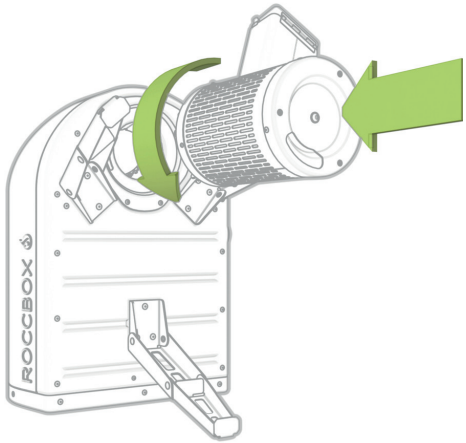

5

דחפו וסובבו נגד כיוון השעון

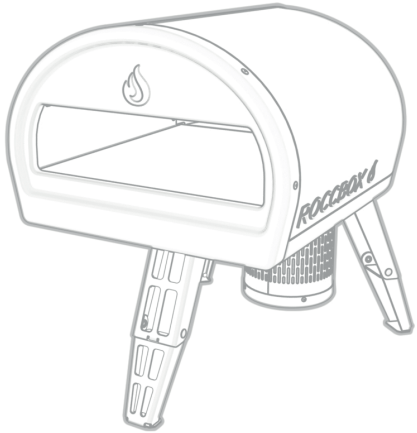

6

זהו!

Roccbox User Manual_HEB.indd 21 09/02/2017 11:04:10

בטיחות בעץ

לפני שאתם שורפים את הבית עם כישורי הבישול המטורפים שלכם, חשוב לקרוא מידע בטיחות זה. לקבלת מידע בטיחות נוסף יש לעיין בדף הבטיחות המקיף בחלק האחורי של מדריך זה.

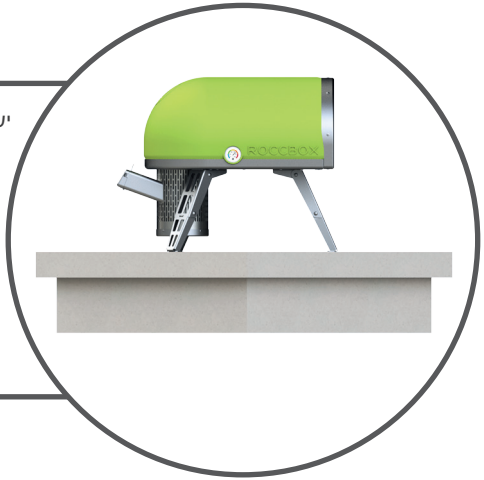

יש להציב את המכשיר על גבי בסיס שטוח ויציב לפני השימוש.

אזהרה: המכשיר מתחמם מאוד בזמן ההפעלה, אין להזיז אותו במהלך ההפעלה.

אזהרה: הרחיקו את המכשיר מהישג ידם של ילדים וחיות מחמד.

אין להשתמש בכוהל או בבנזין להבערה או הבערה מחדש! השתמשו אך ורק בחומרי בעירה העומדים בתקן EN1860-3!

אין להשתמש בגחלים או פחמים.

אין להשתמש בעץ צבוע או מטופל.

אין להשתמש בעץ רך (אורן או עץ רקוב) או בעץ ירוק שזה עתה נחטב.

Roccbox User Manual_HEB.indd 22 09/02/2017 11:04:11

עצים מתאימים לשימוש

עצים האסורים לשימוש

אורן
אשוח
ארז
סקוויה
אשוחית
משטחים ישנים
עץ צבוע עץ מגוון
עץ ממקור לא ידוע
עצי חג מולד ישנים
ספרים

עצים המותרים לשימוש

מילה
אלון
אשור
עצי פרי: תפוח, אגס וכדומה
בריקטים דחוסים

Roccbox User Manual_HEB.indd 23 09/02/2017 11:04:11

הבה נבשל! (והפעם באמת)

שלב 1 השתמשו בעץ יבש, שלא עבר טיפול, החתוך לחתיכות באורך של כ-12.5 ס"מ ובעובי של כ-2.5 ס"מ.

השתמשו בחומר בעירה טבעי, מקמו אותו במרכז משפך מבער העץ של ה-Roccbox והבעירו אותו. לאחר שחומר הבעירה בוער כראוי, דחפו אותו דרך המשפך לתוך תא הבעירה המיועד לעצים.

שלב 2 הכניסו שתיים, שלוש פיסות עץ ואפשרו להם לבעור למשך מספר דקות. לאחר ששתיים, שלוש הפיסות הראשונות בוערות במלואן, אתם אמורים לראות להבה בחלקו האחורי של ה-Roccbox. בשלב זה תוכלו להוסיף פיסות עץ נוספות, אנו ממליצים בהתחלה להוסיף 3-4 פיסות עד להבאת ה-Roccbox שלכם לטמפרטורת עבודה.

עצת ROCC

בהפעלה הראשונה לאחר הרכישה, אנו ממליצים מאוד להניח לתנור להתחמם בהדרגה על פני פרק זמן של של 30 דקות, תוך שמירה על טמפרטורה נמוכה יחסית. פעולה זו תאפשר לתנור לעבור תהליך ראוי של אשפרה (שיפור חוזקו ותכונותיו של התנור).

אזהרה: המכשיר מתחמם מאוד בזמן ההפעלה. הישארו בקרבת המכשיר כאשר הוא פועל והרחיקו אותו מהישג ידם של ילדים וחיות מחמד.

Roccbox User Manual_HEB.indd 24 09/02/2017 11:04:11

שלב 3

בדקו את מד החום, ברגע שהוא מגיע ל-300 מעלות תוכלו להתחיל לבשל. חימום התנור אמור לקחת כ-15 עד 20 דקות. אין למלא את חלל התנור יתר על המידה בזמן הבישול. דבר זה עלול לגרום נזק לתנור.

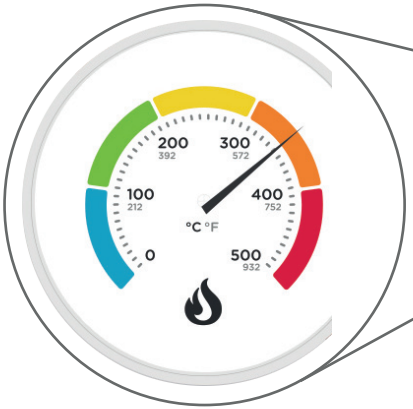

עצת ROCC

אפשרו תמיד לתנור להתחמם במלואו, למשך 30 דקות לפחות לפני הבישול הראשון.

לעולם אין לכסות את החלק הקדמי של התנור במהלך פעולתו. פעולה זו עלולה לגרום נזק למכשיר.

Roccbox User Manual_HEB.indd 25 09/02/2017 11:04:12

ניקיון ותחזוקה

תנוחו! ה-Roccbox אינו דורש ניקוי, נהיה כל כך חם שם בפנים שכל הלכלוך והחיידקים נשרפים ללא השארת כל זכר.

לעומת זאת, חשוב לשמור על ניקיון המבער ולסלק ממנו שאריות מזון, כך שהוא יוכל לפעול ביעילות המרבית. השתמשו באוויר דחוס או במברשת לניקוי סביב החלק העליון של המבער. השתמשו במים חמים ובסבון לניקוי החלק החיצוני של התנור.

אחסנו את ה-Roccbox במצב זקוף, במקום יבש ובטוח המגן עליו מפני איתני הטבע.

Roccbox User Manual_HEB.indd 26 09/02/2017 11:04:12

השלכת האפר

גם במידה וחלפו יותר מ-24 שעות מאז ההפעלה של התנור, האפר בתנור עדיין יכול להוות מקור לדליקה. חשוב לוודא שהתנור והמבער התקררו לחלוטין לפני שתנסו להוציא את האפר. לא משנה מה הטמפרטורה החיצונית של מבער העץ, Roccbox ממליצה על השימוש בכפפות מגן כדי להסיר את המבער ולהעביר את האפר בתוך דלי מתכת עם מכסה הרחק מחומרים דליקים.

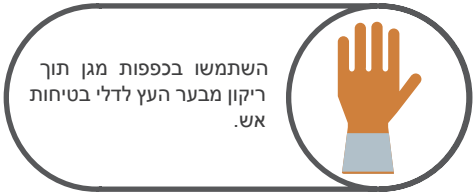

Roccbox User Manual_HEB.indd 27 09/02/2017 11:04:13

Roccbox User Manual_HEB.indd 28 09/02/2017 11:04:13

הבה נבשל

הנחיות להבערה בגז

Roccbox User Manual_HEB.indd 29 09/02/2017 11:04:13

הכנות להבערה בגז

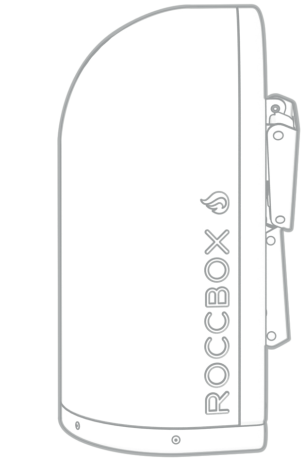

1

מקמו את Roccbox על פני משטח שטוח וישר

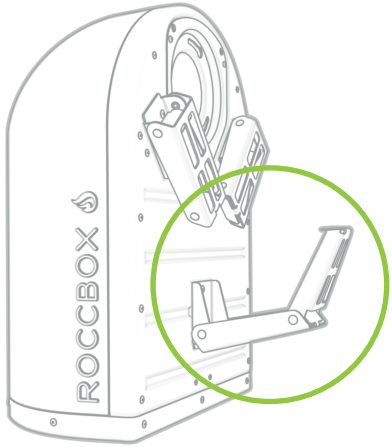

2

פתחו את הרגליים

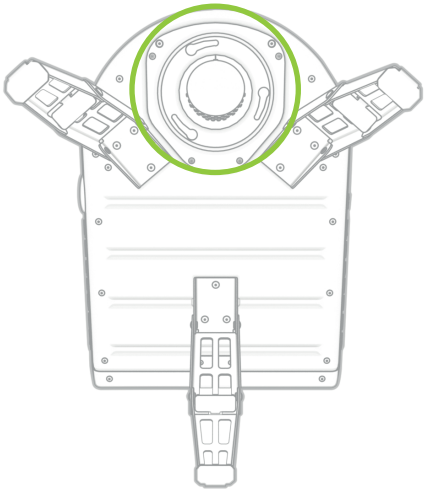

3

מחבר שגום ב-Roccbox

Roccbox User Manual_HEB.indd 30 09/02/2017 11:04:14

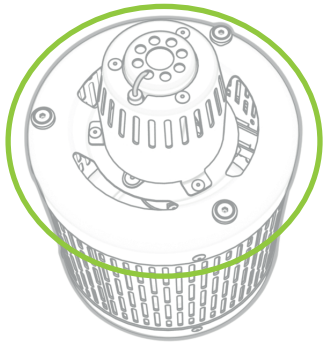

④

מחבר שגום במבער

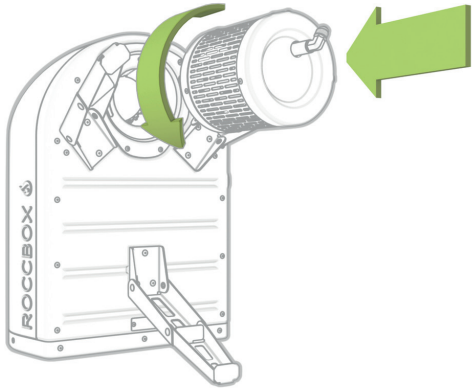

⑤

דחפו וסובבו נגד כיוון השעון

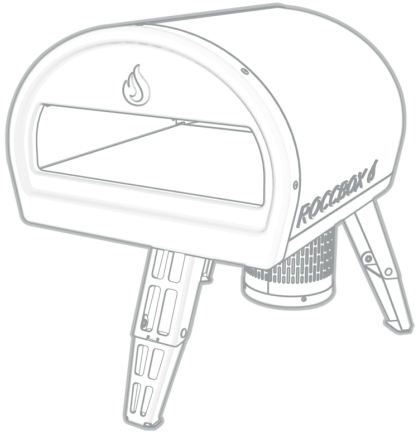

⑥

זהו!

Roccbox User Manual_HEB.indd 31 09/02/2017 11:04:16

בטיחות בגז

אזהרה

לפני השימוש, חשוב לבדוק את התנור, המבער ונחיר הוונטורי לאיתור חסימות (למשל, שאריות מזון או קני חרקים, כגון צרעות, דבורים או נמלים). במקרה של איתור קן חרקים, הדבר עלול להיות מסוכן ודורש ניקוי יסודי של המכשיר. יש לעיין בסעיף ניקוי ותחזוקה בסוף פרק זה לקבלת הדרכה על ביצוע פעולה זו.

במידה והמכשיר כבה מכל סיבה שהיא, יש לסגור את כפתור הבקרה ואת שסתום מיכל הגז. המתינו 5 דקות לפני שתנסו להדליק שוב את המכשיר.

מזונות מסוימים מייצרים שומנים ומיצים דליקים. יש להשגיח על ה-Roccbox במשך כל זמן ההפעלה שלו. נזק שנגרם על ידי הידלקות שומן או שמם אינו מכוסה במסגרת האחריות. במקרה של התלקחות שומן או שמן, כבו מיד את המבער וסגרו את ברז אספקת הגז במיכל, עד לכיבוי האש. הסירו את כל המזון מן המכשיר.

יש לבצע בדיקה לאיתור דליפות לפני השימוש הראשון במכשיר, בכל מילוי של בלון הגז, או בכל ניתוק של צינור הגז והווסת ממיכל הגז או מהמכשיר עצמו.

Roccbox User Manual_HEB.indd 32 09/02/2017 11:04:16

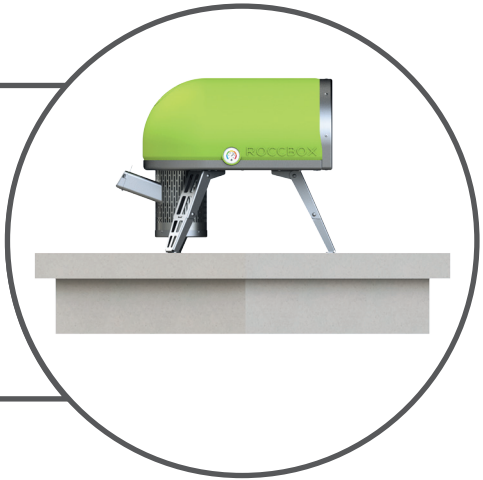

יש להציב את המכשיר על גבי בסיס שטוח ויציב לפני השימוש.

אזהרה: המכשיר מתחמם מאוד בזמן ההפעלה, אין להזיז אותו במהלך ההפעלה.

אזהרה: הרחיקו את המכשיר מהישג ידם של ילדים וחיות מחמד.

אין לאחסן חומרים דליקים בטווח של 45 ס"מ מהמבער או פתח התנור.

אין להשתמש בחלל סגור. השימוש ב-Roccbox ייעשה באוויר הפתוח בלבד.

Roccbox User Manual_HEB.indd 33 09/02/2017 11:04:16

בטיחות בגז

אזהרה

אנא הקדישו רגע קצר כדי לעיין בכל דרישות הבטיחות לפני הפעלת המכשיר באמצעות גז.

Roccbox User Manual_HEB.indd 34 09/02/2017 11:04:16

אין להשתמש בכל חומר דליק נוסף בעת הפעלת המכשיר באמצעות גז.

חובה להתקין ווסת התואם לדרישות תקן EN16129 בין מיכל הגז לבין התנור.

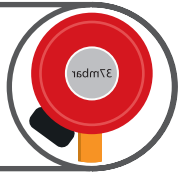

האורך המרבי המותר של הצינור לא יעלה על 1.5 מ'. בפינלנד האורך המרבי המותר של הצינור לא יעלה על 1.2 מ'.

אין לגעת! Roccbox מתחמם מאוד בזמן ההפעלה. הקפידו להשתמש בכפפות מגן.

אין למקם את מיכל הגז מתחת לתנור.

החלפת הצינור תתבצע בהתאם לתקנות הלאומיות התקפות באזור מגוריכם. עיינו בהנחיות התקפות באזור שלכם.

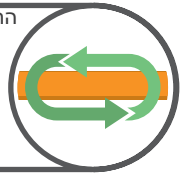

אחסנו את המיכל באוויר הפתוח כאשר הוא עומד זקוף.

לעולם אין להשתמש בלהבה גלויה לאיתור דליפות גז.

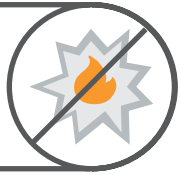

אין למלא את מיכל הגז מעבר ל-80% מהקיבולת שלו.

אין לחבר מספר מיכלי גז אל ה-Roccbox או לאחסן מיכל חלופי בקרבתו

אין להשתמש בגז טבעי! דבר זה עלול לגרום נזק לתנור.

חשוב לוודא שהצינור הגמיש אינו מפותל כאשר המכשיר נמצא בפעולה.

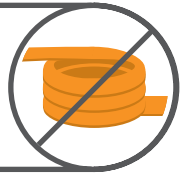

Roccbox User Manual_HEB.indd 35 09/02/2017 11:04:16

חיבור לאספקת הגז

שלב 1

לפני שאתם מתחילים, ודאו שהגז שברשותכם הוא גפ"מ פרופאן.

הנפח המינימלי של מיכל גפ"מ פרופאן המותר לשימוש עם מכשיר זה הוא 4 ק"ג, הנפח המרבי הוא 9 ק"ג. מיכל הגז חייב להיות מאובזר בשרוול בטיחות המגן על מכלול השסתום. אין להשתמש במיכל גז חלוד או מעוקם, או מיכל שהשסתום שלו פגום.

ללקוחותינו בקנדה ובארה"ב

מבנה מיכל הגז וסימונו חייבים להיות בהתאם למפרטים התקפים למיכלי גפ"מ, תקנות משרד התחבורה האמריקאי (DOT) או התקן התקף למיכלים, מיכליות וצינורות להובלת חומרים מסוכנים, CAN/CSA-B339.

אזהרה

במידה ובשלב כלשהו עולה ריח גז:
נתקו את אספקת בגז מהמיכל.
כבו את ה-Roccbox באמצעות מתג ההפעלה.
כבו כל להבה גלויה.
במידה והריח ממשיך, התרחקו מהתנור וממוקד אספקת הגז, ופנו אל ספק הגז או לשירותי הכבאות באזור.

Roccbox User Manual_HEB.indd 36 09/02/2017 11:04:17

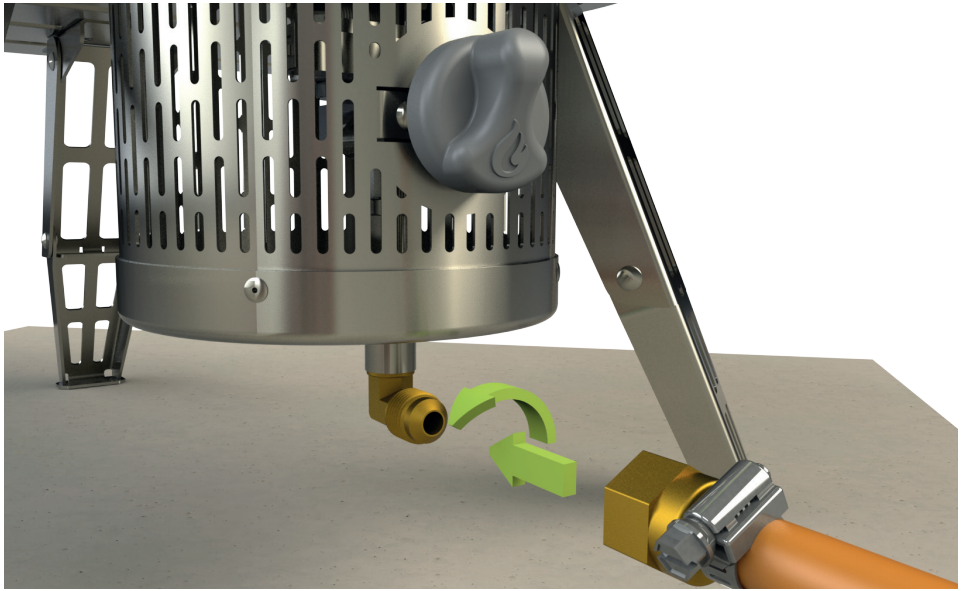

שלב 2

וודאו שה-Roccbox כבוי על ידי סיבוב הכפתור עם כיוון השעון עד לשמיעת צליל נקישה. הידית אמורה להיות במצב מאונך.

הצינור חייב להיות מחובר ל-Roccbox, ואם ברצונכם לבצע שינויים בכוונון הווסת, פשוט סובבו את האום נגד כיוון השעון ונתקו את הצינור.

עם חיבור הצינור מחדש, סובבו את האום עם כיוון השעון, תוך החזקת הצינור, כדי לאפשר את נעילתם זה לזה. השתמשו במפתח ברגים להידוק.

אזהרה

מומלץ להחליף את הצינור אחת לחמש שנים. הדרישות עשויות להיות שונות במדינות מסוימות, וחשוב לציית לפרק הזמן המופיע בתקנות התקפות במדינה שלכם. אין לחבר ראשית את הווסת למיכל!

ווסת הגז המסופק עשוי שלא להיות מתאים לשימוש באזור שלכם, לכן חשוב לעיין בתקנות המקומיות לקבלת מידע נוסף.

Roccbox User Manual_HEB.indd 37 09/02/2017 11:04:18

חיבור לאספקת הגז

שלב 3

חיבור הווסת אל המיכל. חלק מן הווסתים מתחברים אל המיכל בדחיפה, בעוד אחרים על ידי הברגתם עם או נגד כיוון השעון. קחו רגע כדי לבחון את סוג הווסת שברשותכם ופעלו בהתאם להנחיות. אין להרכיב את הווסת בכוח, פעולה זו עלולה לגרום נזק למיכל הגז.

אזהרה

חשוב לוודא שמיכל הגפ"מ או הווסת סגורים.

אין לאחסן את מיכל הגפ"מ מתחת או בסמוך למכשיר.

Roccbox User Manual_HEB.indd 38 09/02/2017 11:04:19

ווסת גז המורכב בדחיפה

ווסת גז המורכב בדחיפה. וודאו שהמתג השחור נמצא במצב אופקי, כך שניתן ללחוץ על הלחצן השחור הממוקם מתחתיו. תוך לחיצה על הלחצן השחור, יישרו את שסתום הגז בזהירות עם הווסת ודחפו אותו כלפי מטה כדי לנעול אותו במקומו.

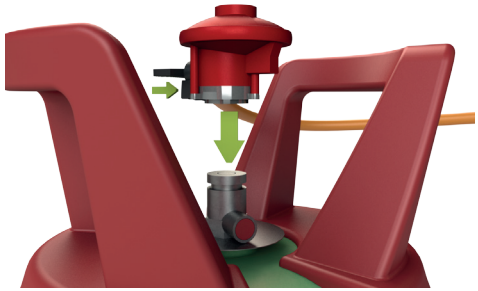

ווסת גז המורכב בסיבוב נגד כיוון השעון

ווסת גז מתברג. וודאו שאספקת הגז למיכל מנותקת, על ידי סיבוב הידית נגד כיוון השעון. בזמן יישור הווסת על מיכל הגז, סובבו את הידית כדי להבטיח הידוק ראוי.

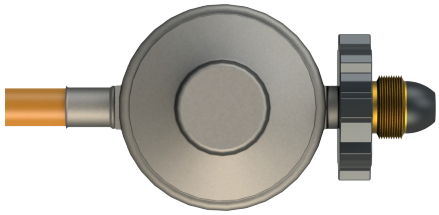

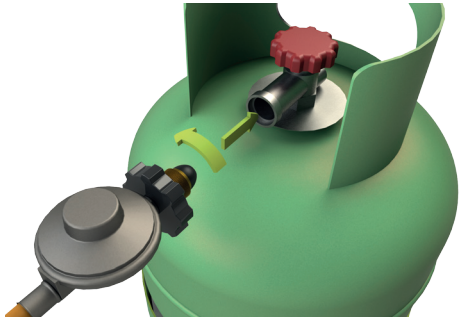

ווסת גז המורכב בסיבוב עם כיוון השעון

ווסת גז מתברג. וודאו שאספקת הגז למיכל מנותקת, על ידי סיבוב הידית עם כיוון השעון. בזמן יישור הווסת על מיכל הגז, סובבו את הידית כדי להבטיח הידוק ראוי.

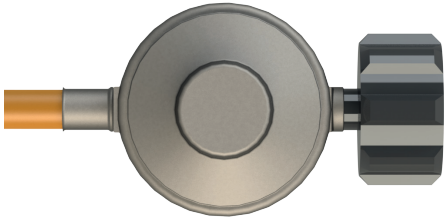

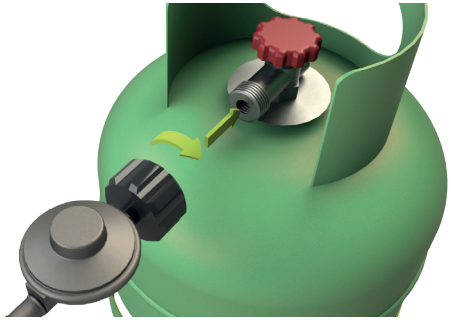

Roccbox User Manual_HEB.indd 39 09/02/2017 11:04:22

חיבור לאספקת הגז

שלב 4

כעת פתחו את אספקת הגז במיכל. במקרה של ווסת מתברג, לחצו וסובבו את הידית, הממוקמת בראש המיכל, נגד כיוון השעון.

במקרה של ווסת המורכב בדחיפה, סובבו את הידית הממוקמת בצדו של הווסת. בדקו את המחברים והצנרת לאיתור שריקה שמקורה בדליפת גז.

אזהרה: יש לשמור את צינור אספקת הגז הרחק ממשטחים חמים.

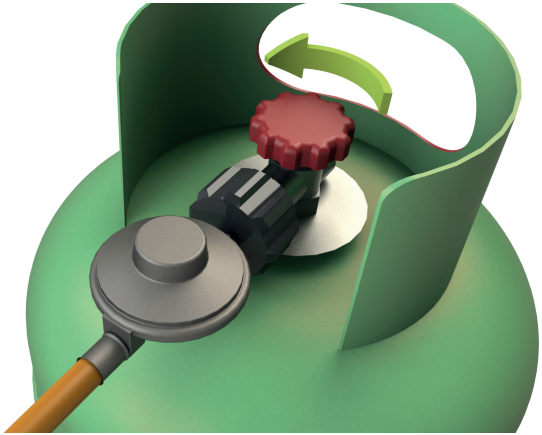

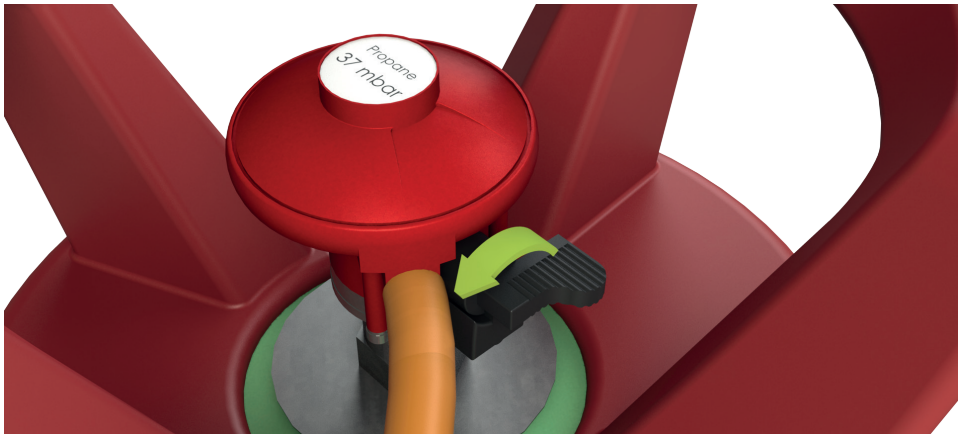

Roccbox User Manual_HEB.indd 40 09/02/2017 11:04:24

אזהרה

חשוב לבצע בדיקה לאיתור דליפות גז בכל ניתוק וחיבור מחדש של המחברים.

אין להפעיל את המבער במידה וקיימת דליפת גז.

לעולם אין להשתמש בלהבה גלויה לאיתור דליפות גז. אין לגרום ליצירת ניצוצות או אש גלויה באזור ההחלפה של מיכל הגז.

ההחלפה של מיכלי הגז חייבת להתבצע הרחק מכל מקור העלול לגרום להצתת להבה.

Roccbox User Manual_HEB.indd 41 09/02/2017 11:04:24

דליפות גז

שלב 1 לביצוע בדיקה לאיתור נזילות, מרחו מעט תמיסה המורכבת ממים וסבון על האזורים המסומנים.

שלב 2 לפני חידוש אספקת הגז, השתמשו במברשת עם מעט מי סבון. פעולה זו תסייע באיתור דליפות באזור המחברים. מרחו את מי הסבון על נקודות החיבור, כמו גם בכל אזור בו נראים סדקים בצנרת.

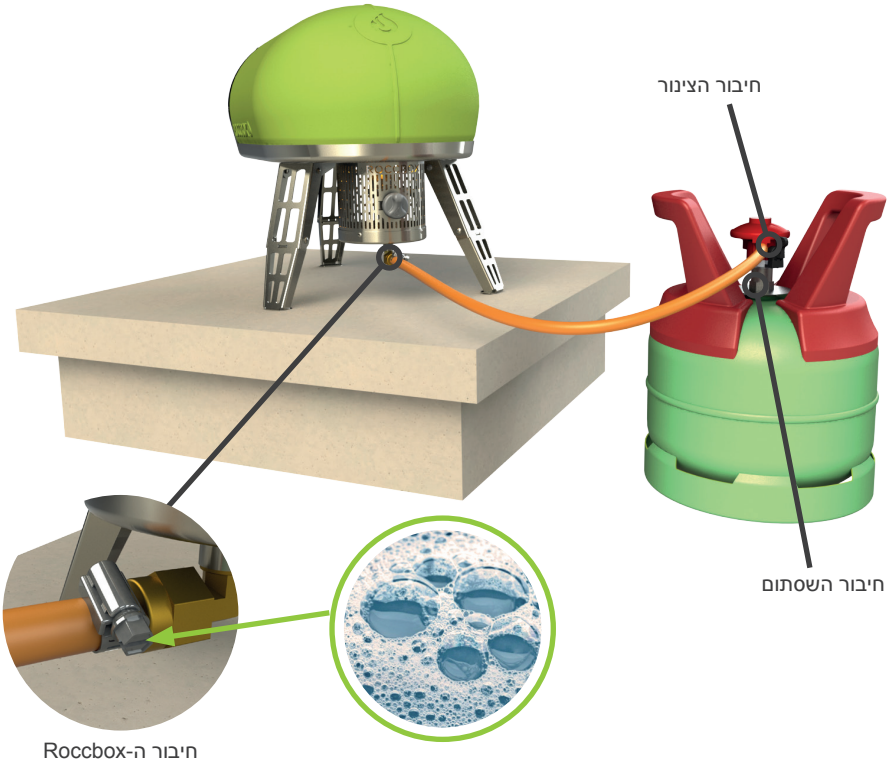

Roccbox User Manual_HEB.indd 42 09/02/2017 11:04:25

אזהרה

במידה וקיימת דליפה באזור החיבור ל-Roccbox, הדקו את המחבר בשנית בעזרת מפתח ברגים ובדקו את האזור לאיתור דליפות תוך שימוש בתמיסת מים וסבון. במידה והדליפה נמשכת גם לאחר ההידוק הנוסף, סגרו את אספקת הגז. **אין להפעיל את התנור!**

במידה וקיימת דליפה באזור החיבור של השסתום, נתקו את מיכל הגפ"מ. אין להפעיל את התנור. חברו מיכל גפ"מ אחר ובצעו בדיקה נוספת לאיתור נזילות, תוך שימוש בתמיסת מים וסבון.

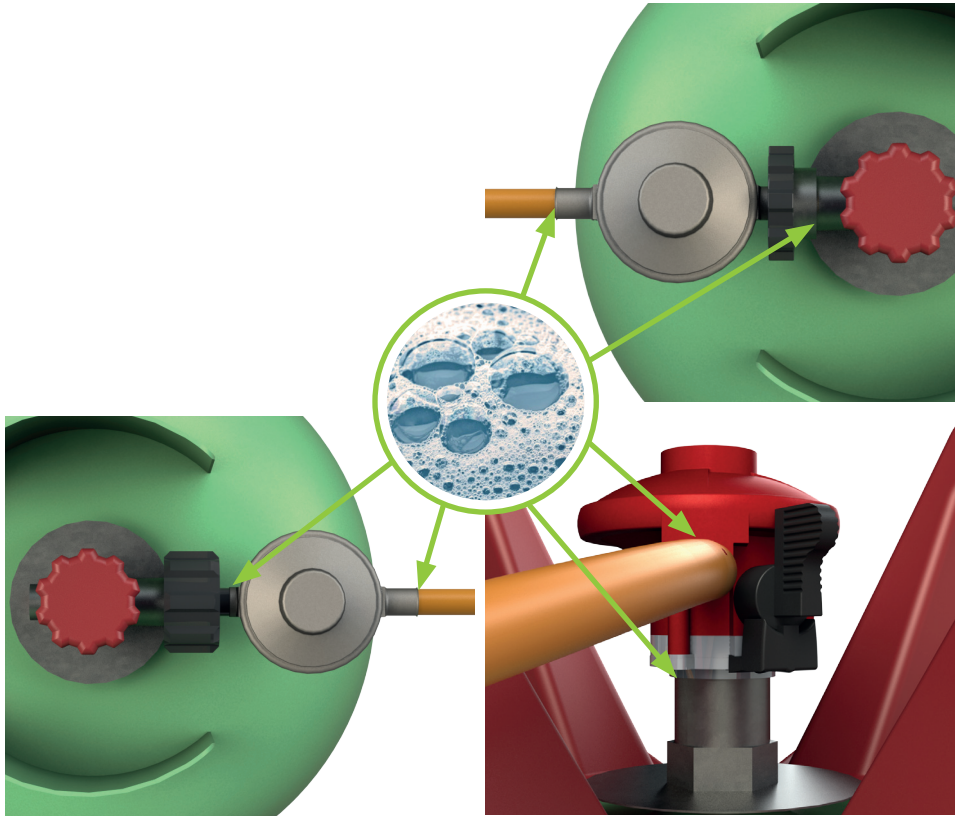

Roccbox User Manual_HEB.indd 43 09/02/2017 11:04:27

ניתוק אספקת הגז

שלב 1 עם סיום הבישול, הקפידו לסגור את אספקת הגז מהמיכל לפני כיבוי ה-Roccbox. פעולה זו תאפשר לגז השיורי הנמצא במבער או בצנרת, לזרום בבטחה חזרה אל תוך המיכל.

שלב 2 המתינו מספר דקות, לאחר מכן ניתן יהיה לכבות את ה-Roccbox בבטחה ולנתק את מיכל הגז.

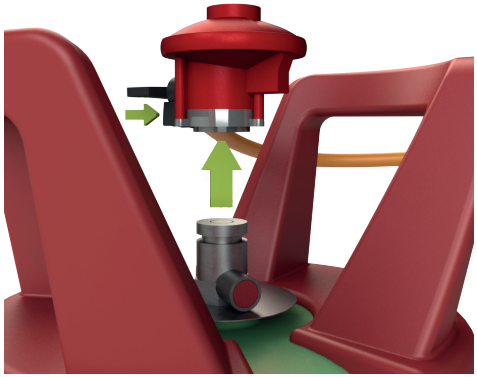

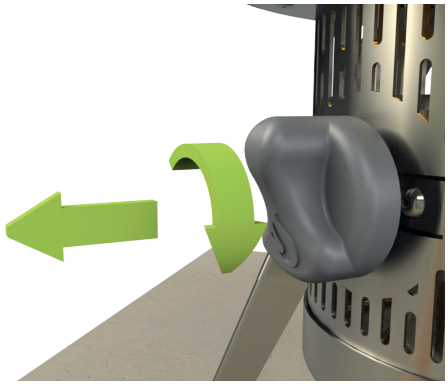

שלב 3 לניתוק ווסת הגז מן המבער, לחצו על הלחצן השחור בצדי הווסת ומשכו את הווסת כלפי מעלה. חשוב לוודא שהווסת סגור לפני ניתוקו מן המיכל.

Roccbox User Manual_HEB.indd 44 09/02/2017 11:04:28

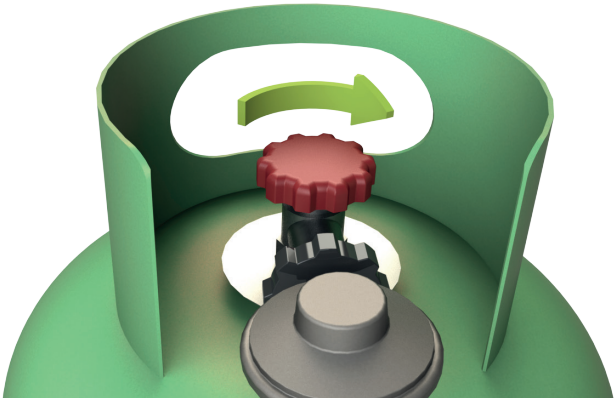

שלב 1 עם סיום הבישול, הקפידו לסגור את אספקת הגז מהמיכל, על ידי דחיפת הווסת כלפי מטה וסיבובו עם כיוון השעון, עד שהוא מהודק או מיושר עם הסימון המתאים.

שלב 2 המתינו מספר דקות, לאחר מכן ניתן יהיה לכבות את ה-Roccbox בבטחה ולנתק את מיכל הגז.

לאחר מכן כבו את המבער על ידי דחיפת הכפתור פנימה וסיבובו עם כיוון השעון עד למצב אנכי.

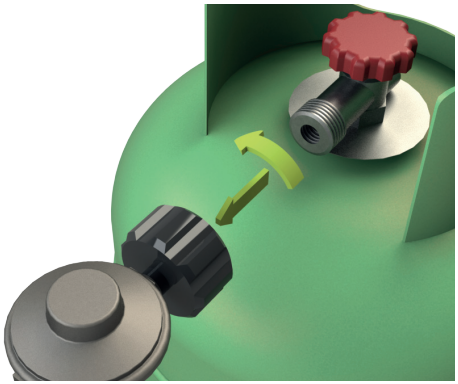

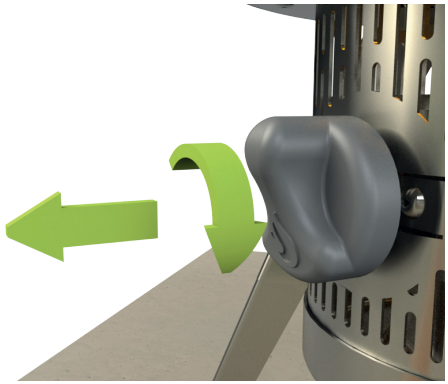

שלב 3 בהתאם לסוג הווסת המותקן על גבי המיכל שברשותכם, סובבו את הווסת עם או נגד כיוון השעון כדי לנתקו ממיכל הגז.

Roccbox User Manual_HEB.indd 45 09/02/2017 11:04:30

הדלקה ראשונה

שלב 1

במידה ולא אותרו דליפות גז. קדימה, הפעילו את ה-Roccbox שלכם! לחצו על הלחצן וסובבו אותו נגד כיוון השעון.

במידה ואותרו דליפות גז, חברו את הצינור מחדש ובדקו את האזור בשנית בעזרת מי הסבון.

במידה והמבער אינו נדלק, המתינו 5 דקות ונסו בשנית. אם הבעיה נמשכת, צרו קשר עם מוקד התמיכה של Roccbox.

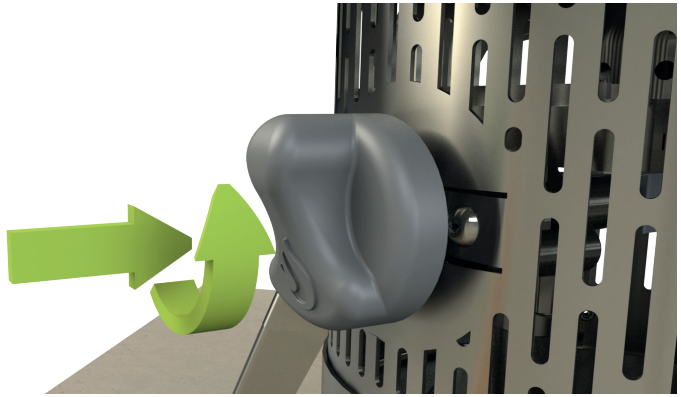

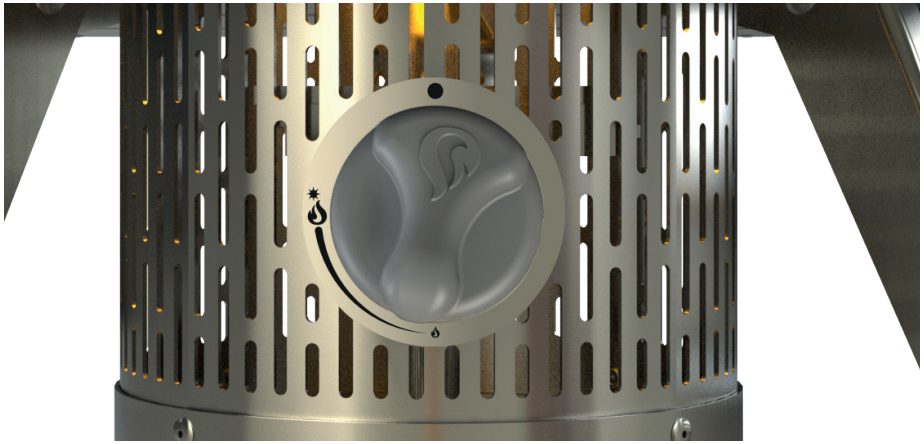

עצת ROCC

בהפעלה הראשונה לאחר הרכישה אנו ממליצים להפעיל את התנור בטמפרטורה הנמוכה ביותר למשך 30 דקות לפני המעבר ללהבה גבוהה, פעולה זו תאפשר לתנור לעבור תהליך ראוי של אשפרה (שיפור חוזקו ותכונותיו של התנור).

Roccbox User Manual_HEB.indd 46 09/02/2017 11:04:31

שלב 2

בדקו את מד הטמפרטורה, ברגע שהוא מגיע ל-300 מעלות תוכלו להתחיל לבשל. לוקח כ-15 עד 20 דקות לעד להגעה לטמפרטורה הנדרשת. אין להעמיס את התנור יתר על המי־דה, הדבר עלול להיות מסוכן.

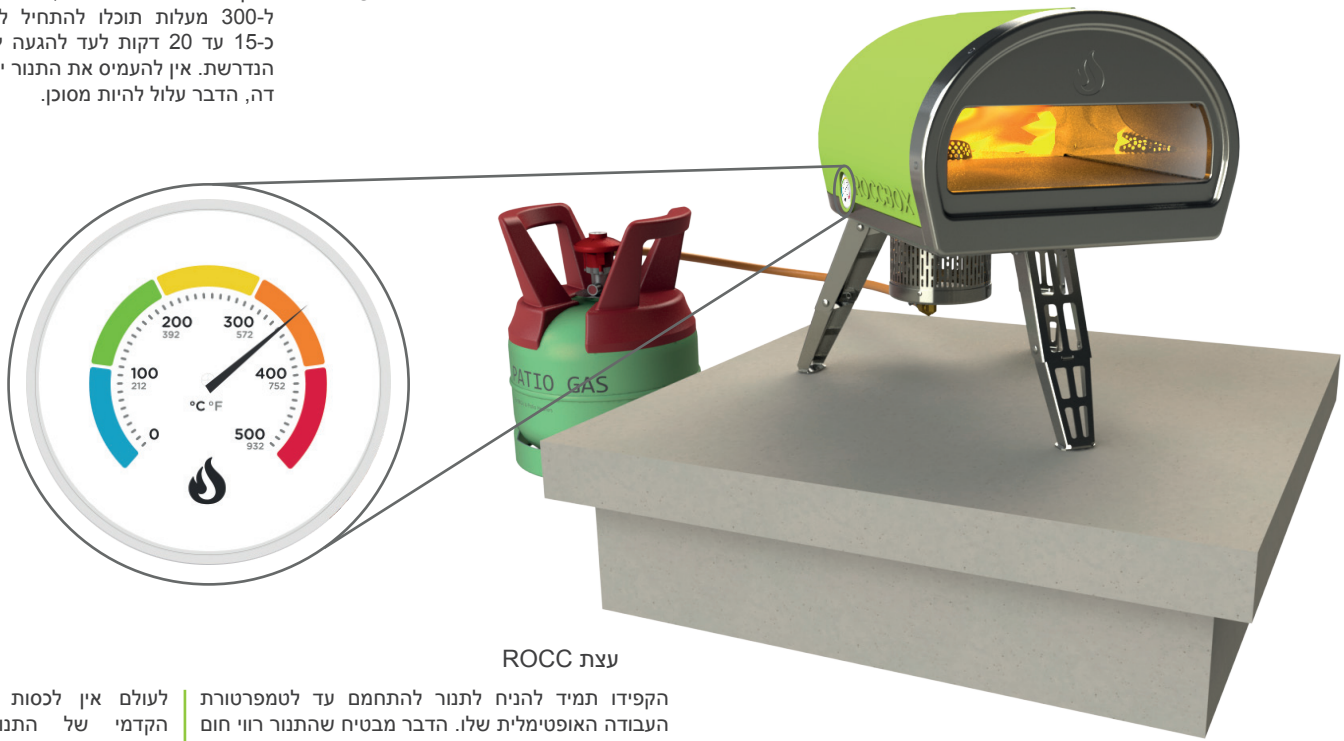

עצת ROCC

הקפידו תמיד להניח לתנור להתחמם עד לטמפרטורת העבודה האופטימלית שלו. הדבר מבטיח שהתנור רווי חום ויישאר חם לזמן ממושך.

לעולם אין לכסות את החלק הקדמי של התנור במהלך פעולתו. פעולה זו עלולה לגרום נזק למכשיר.

Roccbox User Manual_HEB.indd 47 09/02/2017 11:04:31

ניקיון ותחזוקה

תנוחו! ה-Roccbox אינו דורש ניקוי, נהיה כל כך חם שם בפנים שכל הלכלוך והחיידקים נשרפים ללא השארת כל זכר.

לעומת זאת, חשוב לשמור על ניקיון המבער ולסלק ממנו שאריות מזון, כך שהוא יוכל לפעול ביעילות המרבית. אנו ממליצים על ניקוי ובדיקה של מבער הגז לפני כל שימוש במכשיר. כדי לבצע זאת נתקו את המבער לאחר שהוא התקרר, השתמשו במברשת ובמיכל אוויר דחוס כדי לנקות אותו.

לניקוי כללי: כל מה שאתם צריכים לעשות הוא לנגב את החלק החיצוני עם קצת מים חמים וסבון. הדבר נכון גם לגבי המבער, פשוט רוקנו את האפר מתוכו לפני ביצוע הפעולה.

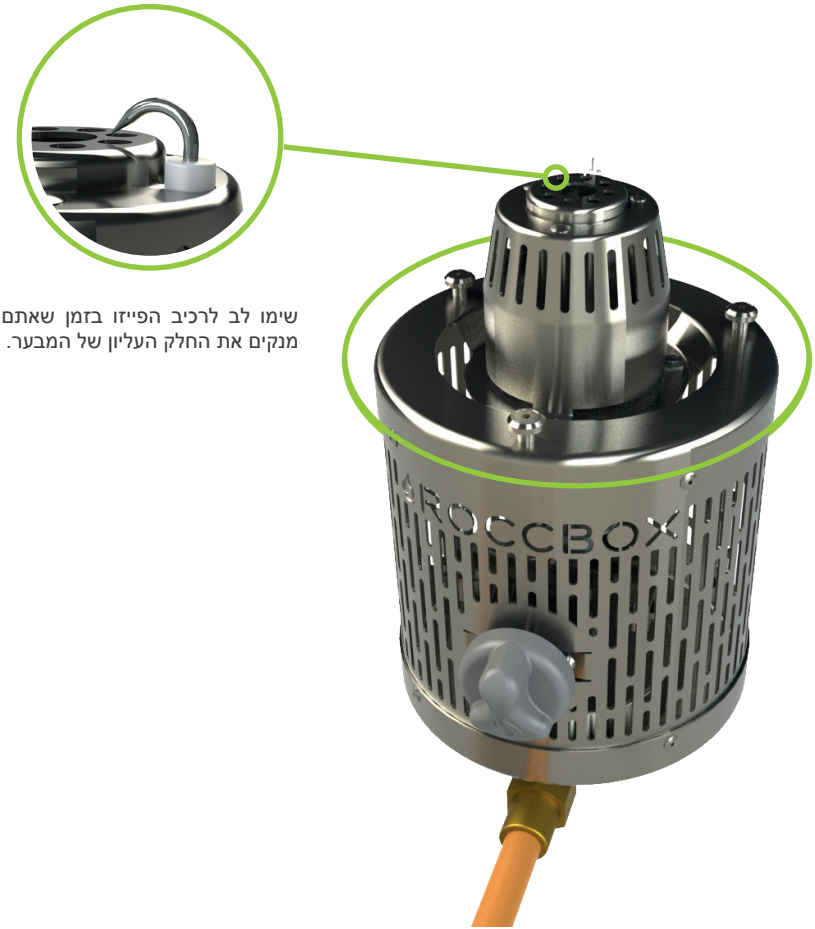

שימו לב לרכיב הפייזו בזמן שאתם מנקים את החלק העליון של המבער.

Roccbox User Manual_HEB.indd 48 09/02/2017 11:04:32

אחסנה

אין להשאיר את ה-Roccbox חשוף לפגעי מזג האוויר.
התייחסו אליו במעט כבוד, אחסנו את ה-Roccbox במצב זקוף, במקום יבש ובטוח.

אין לאחסן את מיכלי הגז במקומות סגורים או בחללים הממוקמים מתחת לפני הקרקע.

Roccbox User Manual_HEB.indd 49 09/02/2017 11:04:33

אחריות

מי מכוסה במסגרת האחריות?

אחריות מוגבלת זו אינה ניתנת להעברה והיא מכסה רק את הרוכש ומשתמש הקצה המקורי. יש להציג את המקור או העתק של הקבלה שהונפקה על ידי המפיץ המורשה לצורך הוכחת הרכישה במקרה של קבלת שירות במסגרת האחריות.

מה מכוסה במסגרת האחריות?

Roccbox Ltd. (Roccbox) מתחייבת בזאת שכל מוצרי Roccbox (להלן: "המוצר") יהיו נקיים מפגמים בייצור ובחומרי הגלם, בתנאי שימוש רגילים, לתקופה של שנה אחת (1) ממועד הרכישה המקורי ("תקופת האחריות המוגבלת").

מה אינו מכוסה במסגרת האחריות?

אחריות מוגבלת זו אינה מכסה כל נזק או תקלה שהם תוצאה של: בלאי רגיל כתוצאה משימוש במוצר, שימוש מסחרי במוצר (המוצר מיועד לשימוש ביתי בלבד), שימוש לקוי, טיפול לקוי, שימוש לא נכון, תאונה, שימוש לרעה או שימוש חריג אחר במוצר. שימוש במוצר שלא על פי השימוש המיועד. נזק שנגרם על ידי תחזוקה לקויה או תיקון על ידי גורם בלתי מורשה. ביצוע שינויים או שיפורים במוצר. כל מוצר שאינו מיוצר על ידי Roccbox (כולל, אך אינו מוגבל רק, לכל מוצר שאינו Roccbox בו נעשה שימוש עם המוצר). מוצרים שנרכשו ממפיץ שאינו מורשה, כולל סוחרים שלישיים בשווקים מקוונים, כגון Amazon.com ו-ebay.com.

כיצד להגיש תביעת אחריות ב-Roccbox.

כל תביעות האחריות חייבות להתבצע ישירות מול Roccbox. יש להחזיר כל מוצר לחברה בתוך תקופת האחריות המוגבלת, כולל מילוי טופס תביעת אחריות המונפק על ידי Roccbox (WCF). לקבלת טופס התביעה יש להגיש בקשה ישירות אל מחלקת שירות הלקוחות של Roccbox, בכתובת support@roccbox.com (יש לציין בשורת הנושא: Warranty Claim). יש להגיש את הבקשה במהלך תקופת האחריות המוגבלת ולהסביר את הפגם במוצר. יש לצרף למוצר המוחזר את המקור או העתק של קבלת הרכישה. מוצר המוחזר לחברה ללא הטפסים הרלוונטיים, לא יתקבל. לאחר שהמוצר המוחזר מתקבל במשרדי Roccbox, חברת Roccbox תבדוק את תלונתכם (בדרך כלל תוך 7 עד 10 ימי עסקים) כדי לקבוע האם המוצר המוחזר תואם לתנאי אחריות מוגבלת זו. במידה ו-Roccbox קובעת שאין כל תקלה במוצר המוחזר, או שהמוצר המוחזר אינו כלול במסגרת האחריות, Roccbox תשלח את המוצר בחזרה אליכם, על חשבונה. במידה ו-Roccbox קובעת שאכן קיים פגם במוצר המכוסה במסגרת האחריות, Roccbox, לפי שיקול דעתה, תתקן את הפגם, כמפורט להלן בכתב האחריות המוגבלת. Roccbox לא תישא בכל אחריות על מוצרים שנפגמו או אבדו במהלך המשלוח לחברת Roccbox. אנו ממליצים לשלוח את המוצרים אל חברת Roccbox במשלוח הניתן למעקב. אתם אחראים לתשלום מכס, הכולל, אך אינו מוגבל רק, למסים, עמלות ודמי תיווך.

Roccbox User Manual_HEB.indd 50 09/02/2017 11:04:33

סעד יחיד ובלעדי.

הסעד היחיד והבלעדי העומד לרשותכם במקרה של הפרת אחריות מוגבלת זו, היא אחריותה הבלעדית של Roccbox, על פי שיקול דעתה, לתקן או להחליף את המוצר הפגום. תיקון או החלפה (לרבות עלויות חלקים, עבודה ומשלוח) ייעשה על חשבונה של Roccbox. Roccbox שומרת לעצמה את הזכות לשלוח לכם מוצר חלופי שהוא זהה, או דומה, או שווה ערך, אולם אינו זהה במדויק למוצר המקורי (בהתאם לזמינות). מוצרים חלופיים יסופקו רק על בסיס החלפת מוצר במוצר. האחריות על המוצרים החלופיים תהייה זהה לשארית תקופת האחריות על המוצר המקורי.

הגבלות אחריות

למעט כפי שנקבע במפורש לעיל באחריות מוגבלת זו, Roccbox אינה נושאת בכל אחריות נוספת, מפורשת או מרומזת, מעבר למידה המותרת על פי חוק. משך הזמן של כל אחריות מרומזת מוגבל לתקופת האחריות המוגבלת. סמכויות שיפוט מסוימות אינן מתירות הגבלה של משך האחריות המרומזת, או החרגה, או הגבלה של נזקים מקריים או תוצאתיים, כך שייתכן שההגבלות או ההחרגות לעיל אינן תקפות במקרה שלך. אחריות זו מעניקה לך זכויות משפטיות מסוימות, כמו גם זכויות נוספות המשתנות מסמכות משפטית אחת לאחרת. בשום מקרה הגבלת האחריות לא תחול על Roccbox, או ספקיה, בחבות כלפיכם או כלפי צד שלישי כלשהו, בגין כל נזק עקיף, מקרי, תוצאתי, מיוחד או מופתי הנובעים מן השימוש במוצר, לרבות, אל ללא הגבלה, לנזק לרכוש, אובדן הערך של המוצר, או מוצרי צד שלישי הנמצאים בשימוש, או המחוברים אל המוצר, או אבדן יכולת השימוש במוצר, או מוצרי צד שלישי הנמצאים בשימוש, או המחוברים אל המוצר, גם במידה ו-Roccbox הודיעה על האפשרות של נזקים מסוג זה.

חרף הנזקים שמהם אתם עלול לסבול מכל סיבה שהיא (כולל, אל ללא הגבלה, לכל הנזקים המפורטים במסמך זה וכל נזק ישיר או כללי בחוזה, נזק, כולל רשלנות, או נזק אחר), החבות הכוללת של Roccbox ומי מספקיה תהייה מוגבלת לסכום ששולם בפועל על ידכם עבור המוצר.

מדינות מסוימות אינן מתירות הגבלה של משך האחריות המרומזת, או החרגה, או הגבלה של נזקים מקריים, או תוצאתיים, כך שייתכן שההגבלות או ההחרגות לעיל אינן תקפות במקרה שלך.

אחריות זו מעניקה לך זכויות משפטיות מסוימות. כמו כן עומדות לזכותך זכויות נוספות המשתנות מסמכות משפטית אחת לאחרת.

Roccbox User Manual_HEB.indd 51 09/02/2017 11:04:33

עמידה בדרישות החוק

הצהרת תאימות EU

שם היצרן: Roccbox Limited
כתובת היצרן: Units 18 & 19, Radar way, Christchurch, Dorset, BH23 4FL UK.

אנו מצהירים בזאת שמוצר זה

המוצר: תנור Roccbox
דגם/סוג: RBX1 - 2016
שם מסחרי: Roccbox

תואם להנחיות EC שלהלן:

- ההנחיה למכשירי גז (2009/142/EC)

וכי יושמו התקנים האחידים שלהלן:
EN 498:2012[E] & EN1860:2013
הגורם המוסמך שביצע את בדיקת התאימות לתקני EC: תעודת תאימות EC: 0845CR0004
הגורם המוסמך: המכון הדני לבטיחות אש וטכנולוגיות בטיחות
מס. הגורם המוסמך: 0845

סיום חיי השירות של המכשיר

עם הגעת המכשיר לסיום חיי השירות שלו, אנא הקפידו להשליכו באופן אחראי.

Roccbox User Manual_HEB.indd 52 09/02/2017 11:04:33

עצות כלליות

Roccbox מתחמם מאוד ואין לאפשר את הפעלתו על ידי ילדים. אין להניח לילדים להתקרב אל המכשיר כאשר הוא פועל. Roccbox עשוי להישאר חם למשך מספר שעות לאחר השימוש.

אין להשתמש במוצר בדירה, במרפסת של בית משותף או על גבי רצפת עץ.

Roccbox לא תוכנן ואינו מיועד לצורכי חימום.

Roccbox לא תוכנן ואינו מיועד לשימוש על סירה, בתוך רכב פנאי או בכל צורה אחרת של חלל סגור.

ההרכבה והתפעול של התנור יבוצעו על ידי אדם מיומן בלבד.
השימוש באלכוהול, בתרופות מרשם, או בתרופות ללא מרשם, עלול להוביל לפגיעה ביכולת להרכיב או להפעיל את המכשיר בבטחה.

אין להשתמש בכלי זכוכית או פלסטיק בתוך Roccbox.

יש להשתמש בכפפות העמידות לחום במהלך הפעלת התנור.

אין להכניס לתוך Roccbox פריטים שהם גדולים יותר מממדי פתח התנור.

אין למלא את Roccbox או המבער יתר על המידה.

אין להזיז את Roccbox במהלך השימוש.

אין להפעיל את Roccbox ברוח חזקה. הרוח עלולה לכבות את הלהבה, כמו גם לגרום ללחץ אוויר לא סדיר העלול לגרום ללהבה ולחום להיפלט מן החלק האחורי של Roccbox.
השתמשו במגן רוח בשטחים פתוחים, תוך שמירת מרחק של 45 סנטימטרים מן המכשיר.

אין לשפוך מים על אבן הבישול, מכיוון שהדבר עלול לגרום לסדקים באבן ולגרום להתזה מסוכנת של שמן ושומן.

אין ללבוש בגדים או שרוולים רופפים או דליקים בעת השימוש ב-Roccbox.

לעולם אין לכסות את פתח התנור במהלך פעולתו. דבר זה עלול לגרום נזק לתנור.

אין לבצע פעולות על רכיבים שנאטמו על ידי היצרן או החברה.

Roccbox User Manual_HEB.indd 53 09/02/2017 11:04:33

הצבה בטוחה

יש להפעיל את Roccbox אך ורק באוויר הפתוח במקום מאוורר היטב. אין להשתמש במכשיר בחללים שאינם מספקים אוורור נאות למבערים.

אין להשתמש במכשיר בתוך אוהל או מתחת לסוכך.

Roccbox אינו מתאים לשימוש בתוך רכב פנאי או כלי רכב אחר. אין להפעיל את התנור בתוך תא מטען של רכב, או בתוך רכב מסחרי, רכב להסעת נוסעים, מיניבוס או קרוון.

יש להציב את Roccbox על גבי משטח ישר, שאינו דליק ונקי מפסולת וחומר דליק אחר.

חשוב לבדוק את כל הציוד לאיתור נזקים, כגון חלודה או קני חרקים, מכיוון שאלה אוסרים את השימוש בתנור, ושימוש מסוג זה עלול להיות מסוכן.

אין להשתמש במבערים בשילוב מוצרים אחרים שאינם מתוצרת Roccbox. דבר זה יגרום לביטול האחריות.

אין להשתמש במבערים שאינם מתוצרת Roccbox או מבערים של גורם שלישי שלא אושרו לשימוש בתנור זה.

אין להסיר את המבערים כאשר הם נמצאים בשימוש.

אין להשתמש במבער הגז של Roccbox במרפסות סגורות או קטנות.

Roccbox User Manual_HEB.indd 54 09/02/2017 11:04:33

תפעול בטוח באמצעות עץ

לפני השימוש במבער העץ חשוב לבדוק את כל הרכיבים לאיתור נזקים, כגון מחברים רופפים, חלודה קני חרקים. חשוב לוודא שהמבער מחובר היטב לפני הפעלת התנור.

אין להשתמש בפחמים.

אין להשתמש בעץ צבוע או בעץ שעבר טיפול.

אין להשתמש בעץ שהמקור שלו אינו ידוע.

אין להשתמש בעץ רך, כגון אורן או בעץ ירוק שזה עתה נחטב. דבר זה עלול לגרום נזק ל-Roccbox.

אין לאחסן חומרים דליקים בטווח של 45 ס"מ מהמבער או מפתח התנור.

עץ קשה, כגון אלון, מילה או אשור, אידיאלי לשימוש בתוך המבער.

אין להשתמש בחומרים דליקים בפתח התנור, או לנסות ולהכניס נוזלים דליקים לתוך המבער כאשר התנור נמצא בהפעלה.

יש להשתמש בכפפות העמידות לחום במהלך הפעלת התנור. המגש של מבער העצים עלול להתחמם מאוד.

Roccbox User Manual_HEB.indd 55 09/02/2017 11:04:33

תפעול בטוח באמצעות גז

לפני השימוש במבער הגז חשוב לבדוק את כל הרכיבים לאיתור נזקים, כגון סדקים בצינור, מחברים רופפים, חלודה קני חרקים.

הדק את כל מחברי הגז מפתח ברגים. אין להדק את המחברים יתר על המידה.

לפני השימוש בתנור, חשוב לבדוק את כל ציוד הגז לאיתור דליפות בעזרת מי סבון. לעולם אין להשתמש בלהבה גלויה לאיתור דליפות גז!

אין לחבר מספר מיכלי גז אל ה-Roccbox או לאחסן מיכל חלופי בקרבת התנור.

בשום פנים ואופן אין לנתק את ווסת הגז, או כל מחבר אחר, תוך כדי שהתנור פועל.

יש להרחיק את כל מכשירי החשמל מן התנור ומאספקת הגז בכל עת.

אין לעשן בסביבת התנור או בקרבת אספקת הגז.
חובה להשתמש בווסת גז לצורך אספקת הגז.

אין לאחסן את מיכלי גז במקומות סגורים או בחללים הממוקמים מתחת לפני הקרקע.

יש לאחסן את המיכל באוויר הפתוח כאשר הוא עומד זקוף.

אין לחבר מספר מיכלי גז אל התנור.

אנו ממליצים על השימוש בגז מסוג גפ"מ לצורך הפעלת תנור Roccbox.

אין להשתמש בגז טבעי, או לנסות ולמלא את מיכלי הגפ"מ בגז טבעי.

אין להשתמש בחומרים דליקים נוספים בפתח התנור.

אין לכסות את המבער או לחסום את המבער עם שאריות מזון.

חשוב לוודא שהצינור הגמיש אינו מפותל כאשר המכשיר נמצא בפעולה.

Roccbox User Manual_HEB.indd 56 09/02/2017 11:04:33

הבה נבשל

המדריך השלם לבישול

Roccbox User Manual_HEB.indd 57 09/02/2017 11:04:33

בצק מושלם

מצרכים

1 ק"ג קמח לחם לבן
1 כף שטוחה מלח ים עדין
14 גר' שמרים יבשים
1 כף סוכר גס
4 כפות שמן זית כתית
650 מ"ל מים פושרים

מתכון

מתכון לבצק פיצה מושלם (אנו חושבים כך). מתכון הבצק הזה מבטיח בסיס פיצה קל ופריך, ומוציא את המרב מתנור הפיצה האותנטי שלכם המופעל בעצים.

הוסיפו שתי כפות שמן זית לקערת המערבל (עדיף להשתמש בוו לישה). נפו את הקמח והמלח לתוך קערת המערבל. בכלי נפרד, הוסיפו את המים הפושרים וערבבו בהם את הסוכר. כאשר הסוכר נמס פזרו את השמרים מעל. אפשרו לשמרים לנוח במשך חמש עד עשר דקות. התערובת אמורה להעלות קצף.

הפעילו את המערבל והוסיפו את תערובת השמרים אל תוך הקמח. מומלץ להשתמש בוו לישה וללוש את הבצק במשך שש עד שבע דקות במהירות אטית עד בינונית.

מרחו קערה גדולה במעט שמן זית והכניסו לתוכה את כדור הבצק.
כסו את הקערה בניילון נצמד והניחו לבצק לתפוח למשך כשעה, עד שהוא מכפיל את נפחו. כעת הוציאו את הבצק מן הקערה, לושו אותו מעט בידיים כדי להוציא את האוויר מהבצק.

כעת הבצק שלכם מוכן. רדדו את הבצק על משטח נקי ומקומח וצרו פיצה פנטסטית תוצרת בית, האפויה על גבי משטח אבן!

Roccbox User Manual_HEB.indd 58 09/02/2017 11:04:38

קלאסית

מצרכים

בצק טרי (200 גרם)
רוטב עגבניות
גבינת מוצרלה
בזיליקום טרי

מתכון

אבל, כל דבר בעתו, במידה וטרם עשיתם זאת... תכינו את הבצק! הכנת הבצק הנכון יעשה את כל ההבדל בהפקת המרב מה-Roccbox, תסמכו עלינו!

אז, בהנחה שהתגברתם על "אתגר הבצק", רדדו אותו לבסיס פיצה נחמד, עם שפה קטנה, כדי לעזור בשמירת כל התוספות במקומן. מרחו על הבסיס שכבה דקה של רסק עגבניות, או כל רוטב פיצה אחר האהוב עליכם.

לאחר מכן הוסיפו פרוסות מוצרלה. אנחנו אוהבים את הפיצה שלנו עם המון גבינה, אבל אתם יכולים לשים את הכמות שאתם אוהבים. אין שום דבר רע בפרוסה אחת... שתיים... שלוש... ארבע... פשוט שימו כמה שבא לכם!

מפזרים בזיליקום טרי מלמעלה, וכל תוספת או תיבול שאתם אוהבים, וזהו!

מכניסים לתוך ה-Roccbox ואופים את הפיצה בין דקה לשלוש דקות.

Roccbox User Manual_HEB.indd 59 09/02/2017 11:04:38

קצת חריף

מצרכים

בצק טרי (200 גרם)
רוטב עגבניות
גבינת מוצרלה
צ'וריסו
צ'ילי
ארטישוק
נבטים
פתיתי צ'ילי

מתכון

כפי שכבר ציינו בפיצה ה"קלאסית", רדדו את הבצק עם שפה קטנה כדי לעזור בשמירת כל התוספות במקומן. מרחו על הבסיס שכבה דקה של רסק עגבניות, או כל רוטב פיצה אחר האהוב עליכם.

הוסיפו מוצרלה על פי טעמכם וכל גבינה אחרת שתרצו, קצת גבינת צ'דר מלמעלה אף פעם לא יכול להזיק!

הסירו את העור מהצ'וריסו שלכם (תמיד שווה לשלם מעט יותר על איכות במקרה הזה, תוכלו לטעום את ההבדל אחר כך) וחתכו לחתיכות קטנות אך שמנות מעט. כל שעליכם לעשות הוא לפזר אותם באופן שווה על פני בסיס הפיצה. קחו בחשבון שככל שתוסיפו יותר - הפיצה תהייה בשרית ומלוחה יותר!
עכשיו הגיע תור הצ'ילי! אנו ממליצים לקצוץ אותם לפרוסות דקות ושוות, פזרו אותם באופן אחיד כדי להבטיח חריפות עקבית על פני הפיצה שלכם. אם זה לא מתאים לכם, פרסו אותם מעט עבה יותר, כך שתוכלו לדעת בדיוק מתי לצפות לזה!

אנחנו כבר כמעט שם! עכשיו הגיע הזמן לקצוץ את הארטישוק לקוביות נדיבות ולפזר על הפיצה, יחד עם הנבטים הקצוצים. ולסיום! פזרו את הצ'ילי הקצוץ באופן שווה על פני הפיצה כדי ליהנות מחריפות חמימה בכל ביס.

מכניסים לתוך ה-Roccbox ואופים את הפיצה בין דקה לשלוש דקות.

Roccbox User Manual_HEB.indd 60 09/02/2017 11:04:38

לחם

מצרכים

בצק טרי (100-150 גרם)
גבינת מוצרלה
אורגנו

מתכון

הכינו את הבצק, רדדו אותו לצורה הרצויה הכוללת גם שפה קטנה, כדי לספק מסגרת לכל התוספות שלכם.

הניחו שכבה נדיבה של מוצרלה במרכז הבסיס, והוסיפו כל גבינה אחרת ופזרו מעל אורגנו טרי.

זה כל כך פשוט. מכניסים לתוך ה-Roccbox ואופים בין דקה לשלוש דקות.

Roccbox User Manual_HEB.indd 61 09/02/2017 11:04:38

דג

מצרכים

דג בקלה
אספרגוס
עגבניות מיובשות
גבינת פרמזן
מלח ים
שום
מיץ לימון
שמן זית כתית

מתכון

באופן מפתיע בפשטותו, ניתן להכין מנת דג מדהימה ב-Roccbox.

קוצצים את האספרגוס והעגבניות, מועכים את השום ומניחים הכל בכלי שמכיל את הדגים. מתיזים כמות נדיבה של שמן זית על הכל, ומתבלים במלח ים ומיץ לימון. לבסוף מוסיפים את הפרמזן ומכניסים לתנור. אנחנו ממליצים על חום של כ-350 מעלות למשך כ-4 דקות, או עד שהחלק העליון של המנה הופך לפריך.

אין צורך לומר זאת, אך הוציאו את הכלי בזהירות בה מתוך התנור! המזון יהיה חם מאוד.

Roccbox User Manual_HEB.indd 62 09/02/2017 11:04:38

לחם כפרי

מצרכים

בצק טרי
סלמי
גבינת מוצרלה
עלי בייבי / רוקט טריים
נבטים
כל מה שתרצו!

מתכון

כל דבר בעתו, בואו נכין לחם כפרי! מתחו את הבצק לצורת לחם ארוך ואפו אותו ב-Roccbox בטמפרטורה שבין 200 לבין 350 מעלות (זה לא מדע מדויק). שימו לב לצורת הבצק, וודאו שהוא לא תופח יותר מדי!

לאחר שהלחם נאפה, חתכו אותו והכינו את הכריכים שלכם. אנו ממליצים על שילוב של סלמי, מוצרלה, עלי רוקט ונבטים טריים.

החזירו את הכריכים לתוך ה-Roccbox בחום נמוך עד שהכל הופך לרך ודביק. פשוט טעים!

Roccbox User Manual_HEB.indd 63 09/02/2017 11:04:38

Roccbox User Manual_HEB.indd 64 09/02/2017 11:04:38